Tanım	V-Care Prime Rim-Ex Asma Klozet
Koleksiyon	V-Care Prime
Renk	Beyaz
Tasarımcı	Arik Levy
Sertifika	EPD

Ürün Kodu: 7231B403-6216

Açıklama

Taharet Borulu, Beyaz

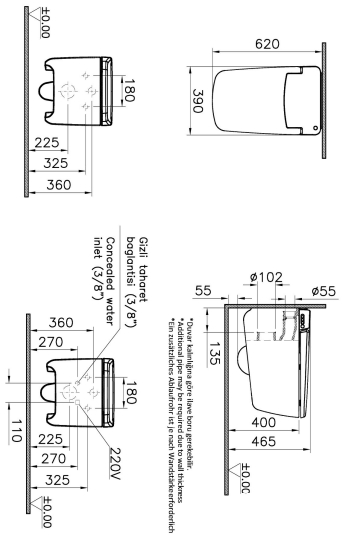

VitrA haber vermeksizin, ürünler ve teknik detaylarında değişiklik yapma hakkını saklı tutar.
Tüm çizimler standart toleranslar dahilindedir. Montaj uygulamalarında kesin ölçü ihtiyacı olursa ürün üzerinden alınan birebir ölçüler kullanılmalıdır.