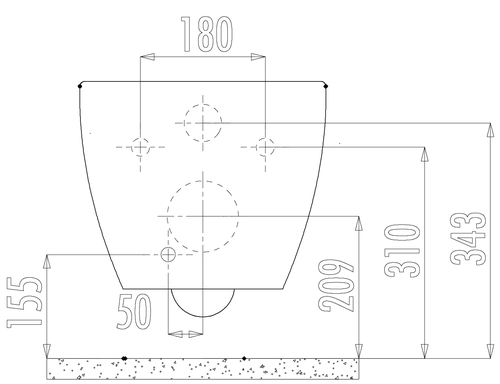

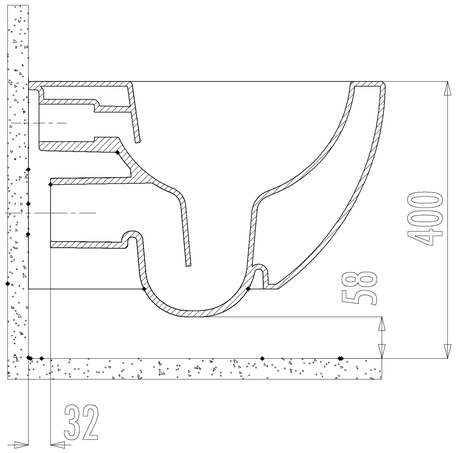

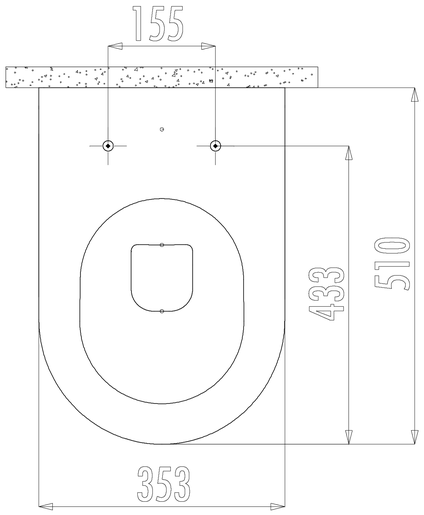

FE322

ÖLÇEK: 1/10

creavit